N'ICE LOFT

ЛОТ №1.1.4.6

- Этаж
  4
- Корпус
  1
- Площадь
  19.8 кв.м.

- Стоимость
  9 760 905 ₽
  ~~13 014 540 ₽~~
- Цена действительна на 03.07.2025

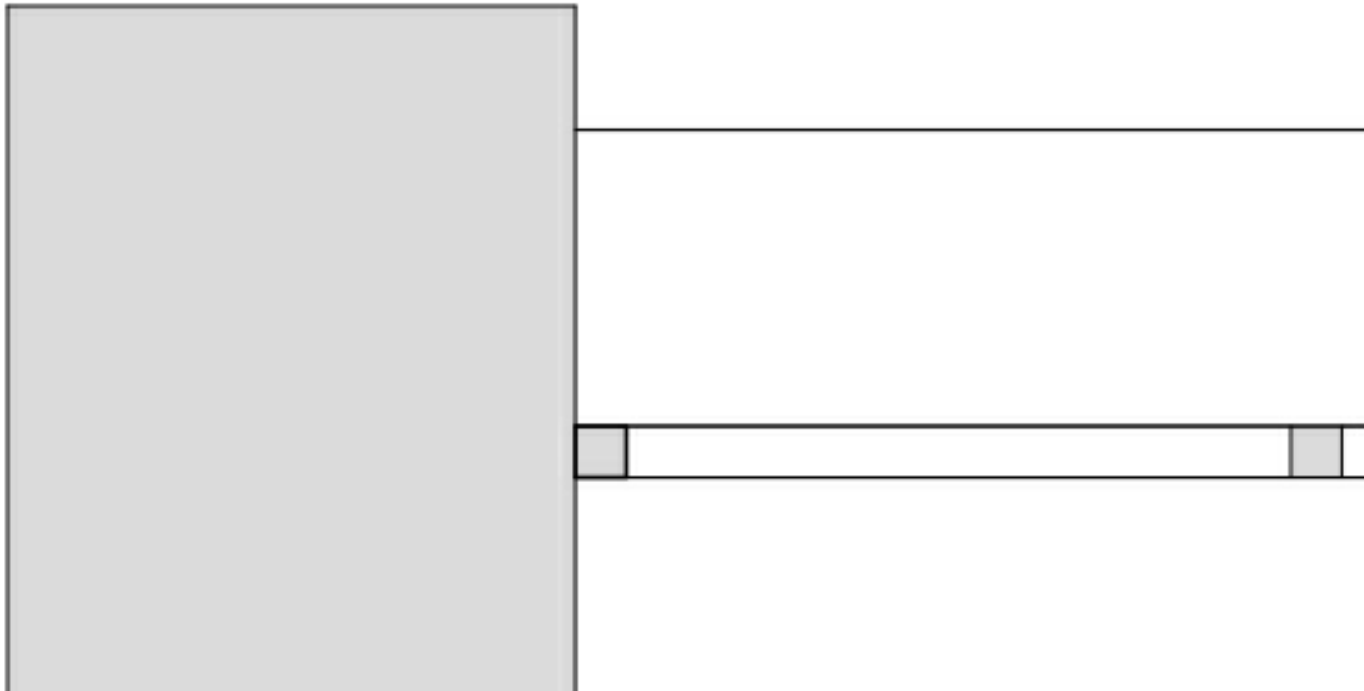

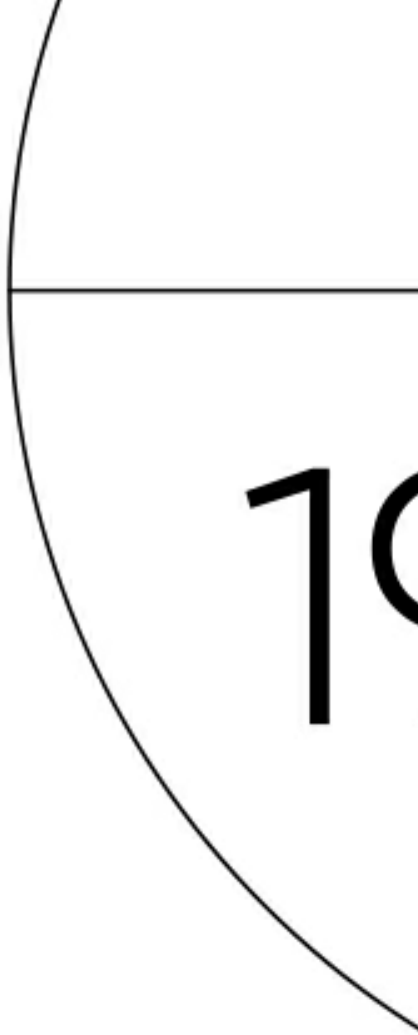

1,20 м^2

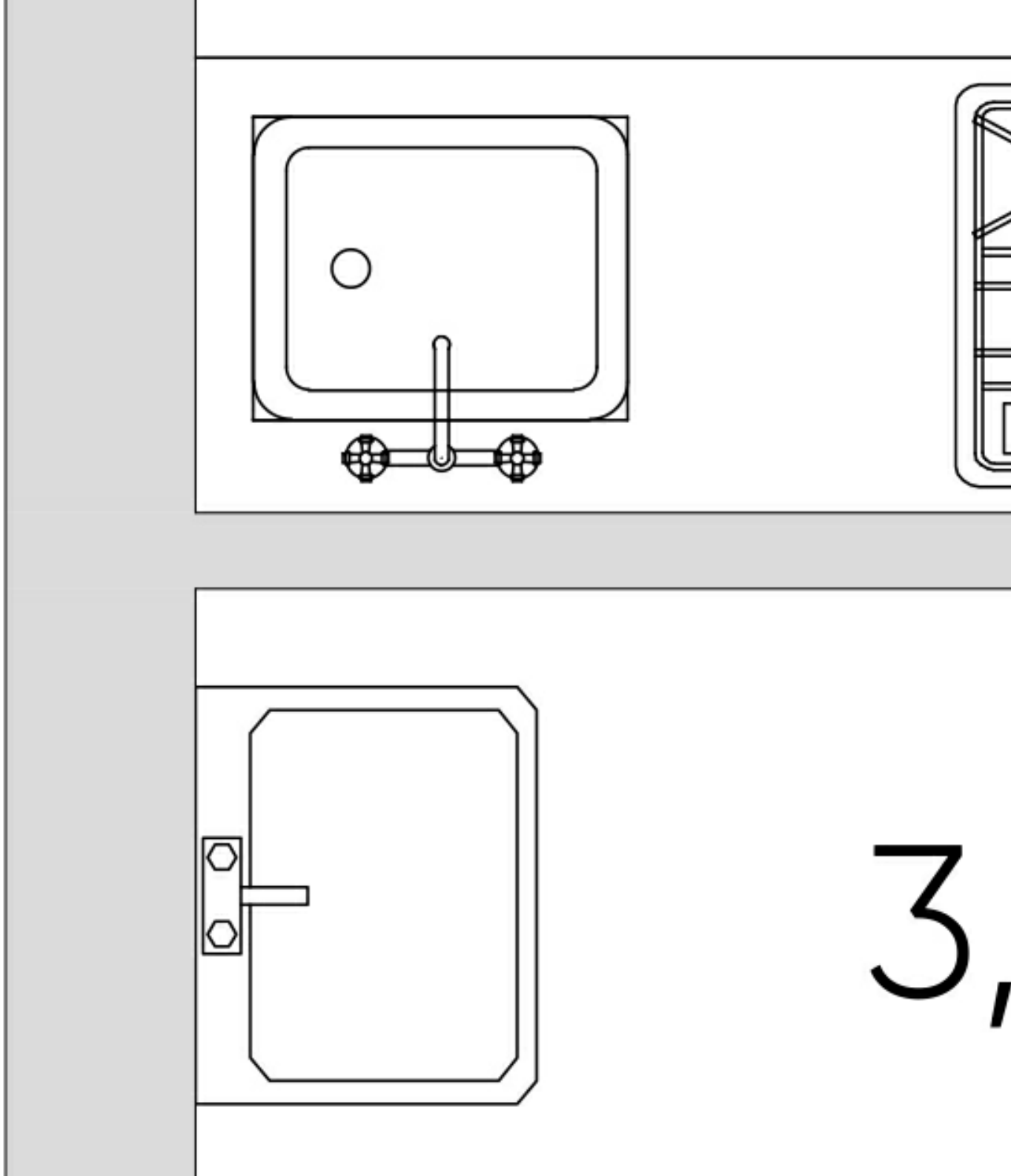
3,

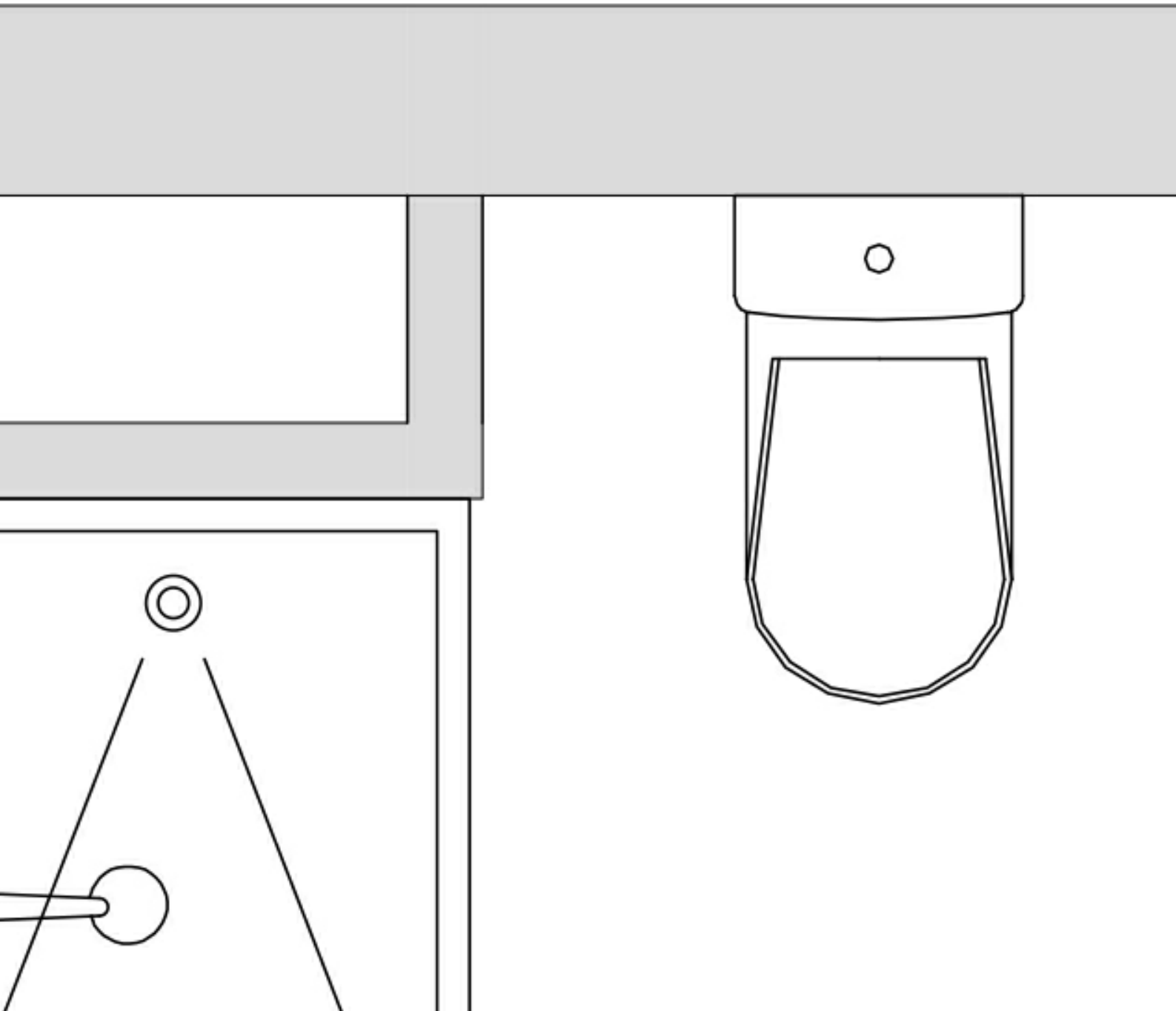

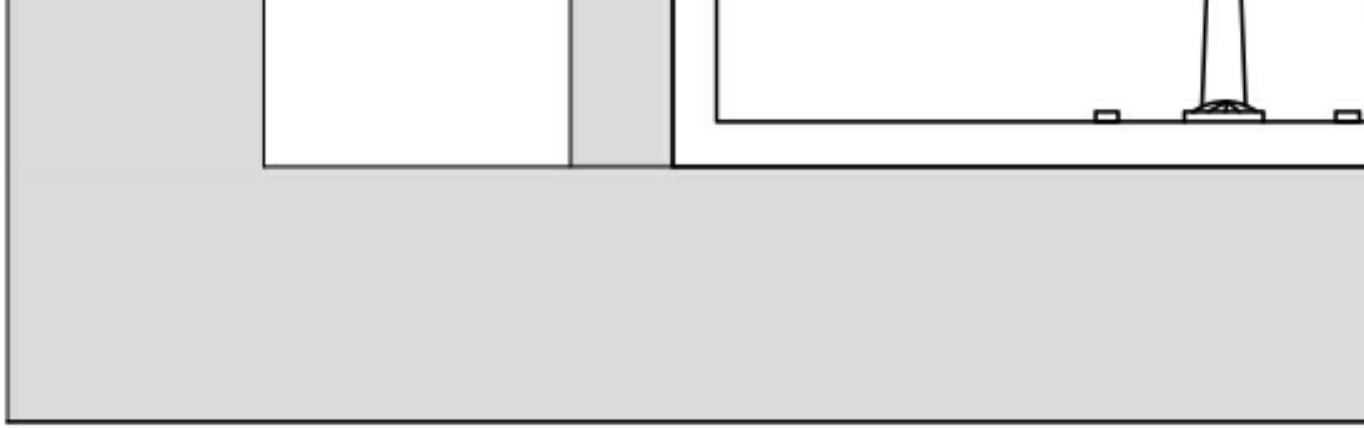

nice-loft.ru
callcenter@coldy.ru
Автомобильный пр.4
+7 (495) 153 67 85
Любая информация, представленная в предложении, носит исключительно информационныйхарактер и ни при каких условиях не является публичной офертой, определяемойположениями статьи 437 ГК РФ

N'ICE LOFT

ЛОТ №1.1.4.6

4 этаж
Корпус 1

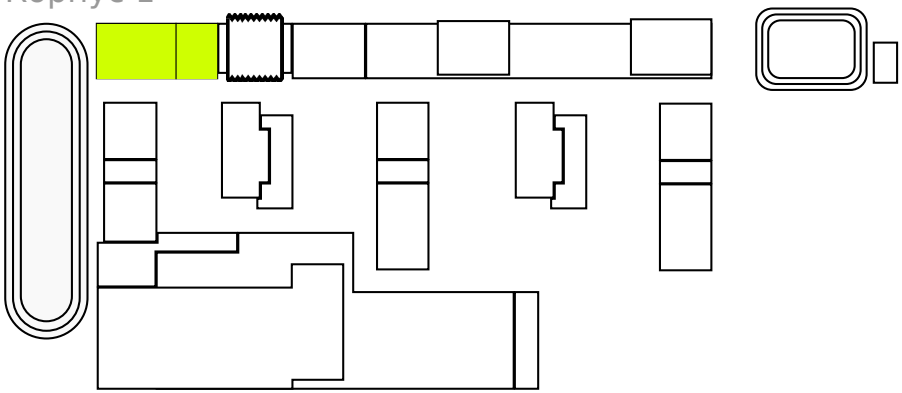

nice-loft.ru
callcenter@coldy.ru
Автомобильный пр.4
+7 (495) 153 67 85
Любая информация, представленная в предложении, носит исключительно информационныйхарактер и ни при каких условиях не является публичнойофертой, определяемойположениями статьи 437 ГК РФ