N'ICE LOFT

# ЛОТ №2.2.4.9

- Этаж
  4
- Корпус
  2
- Площадь
  22.9 кв.м.

- Стоимость
  10 384 005 ₽
  ~~13 845 340 ₽~~
- Цена действительна на 03.07.2025

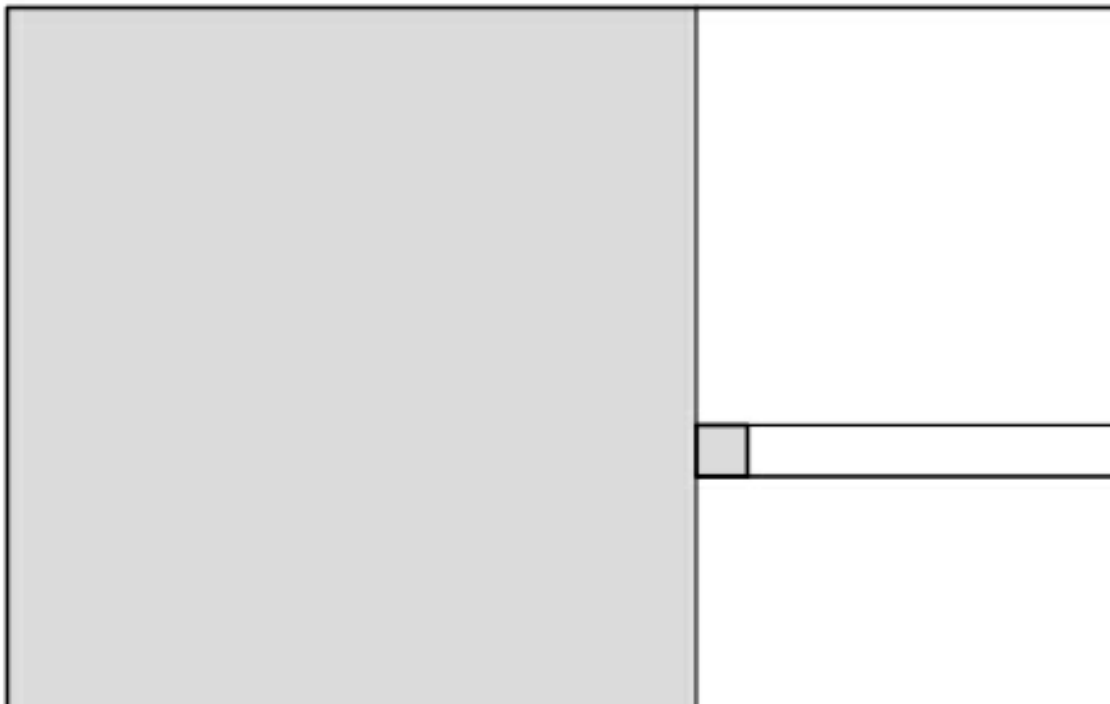

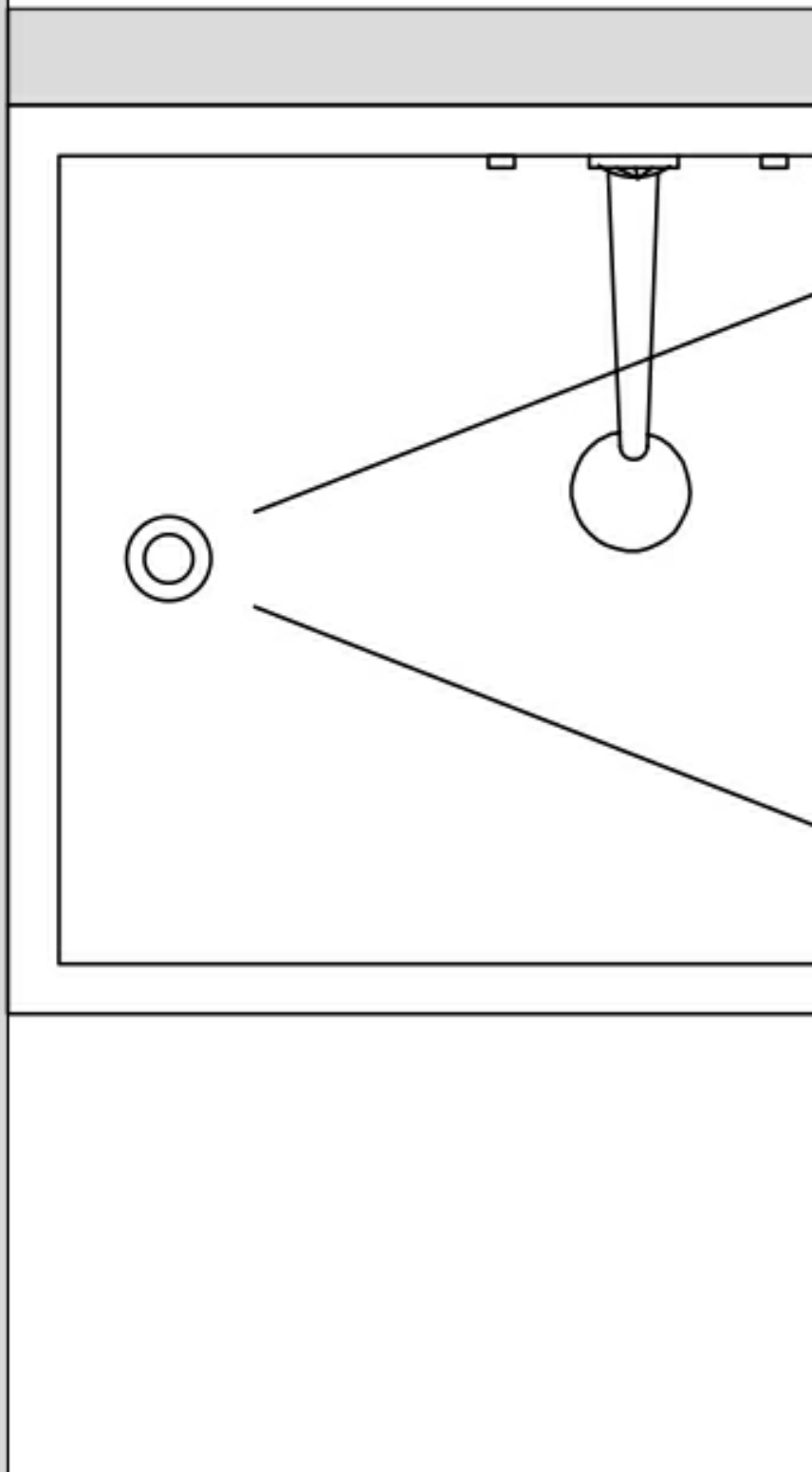

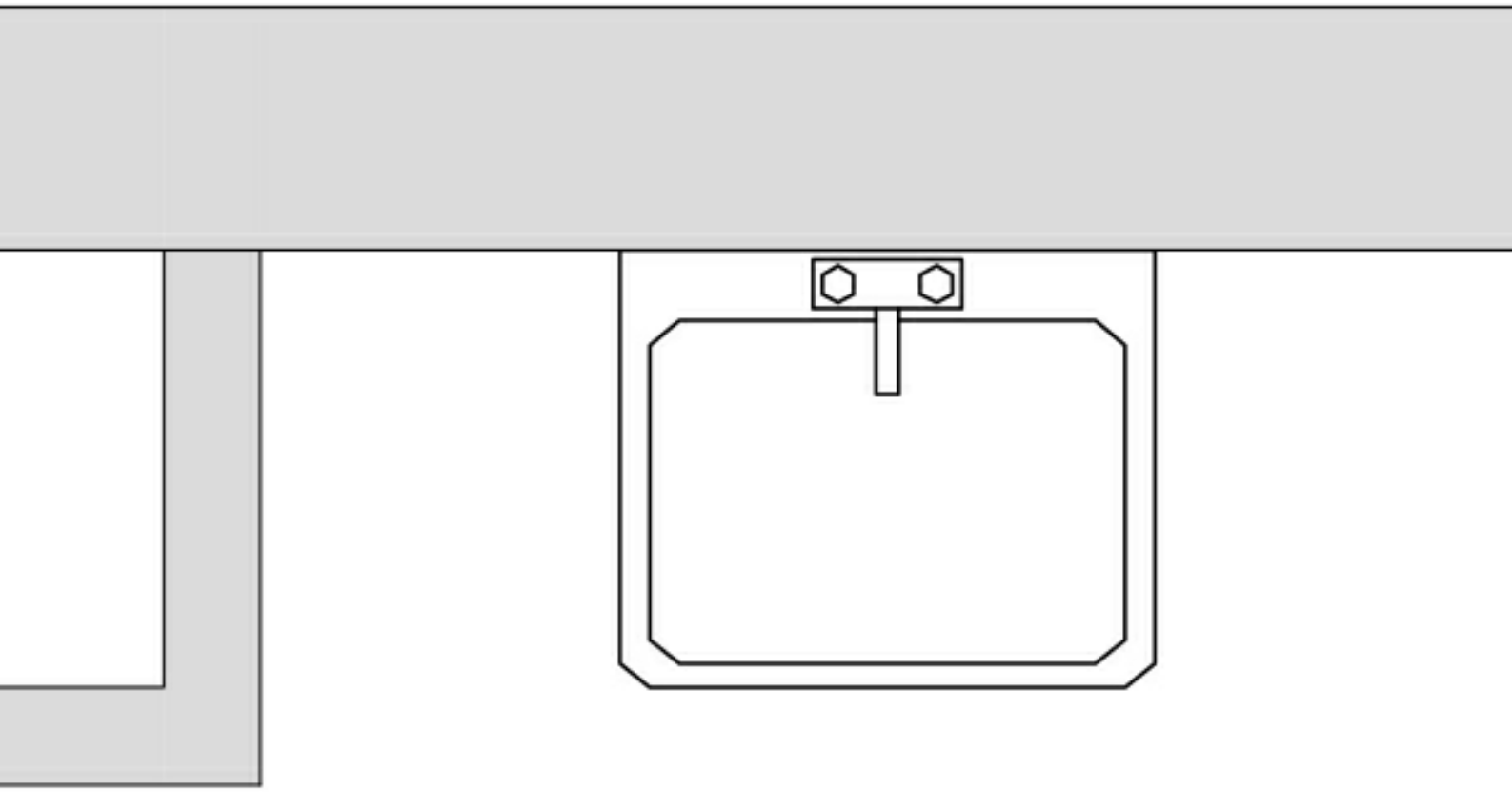

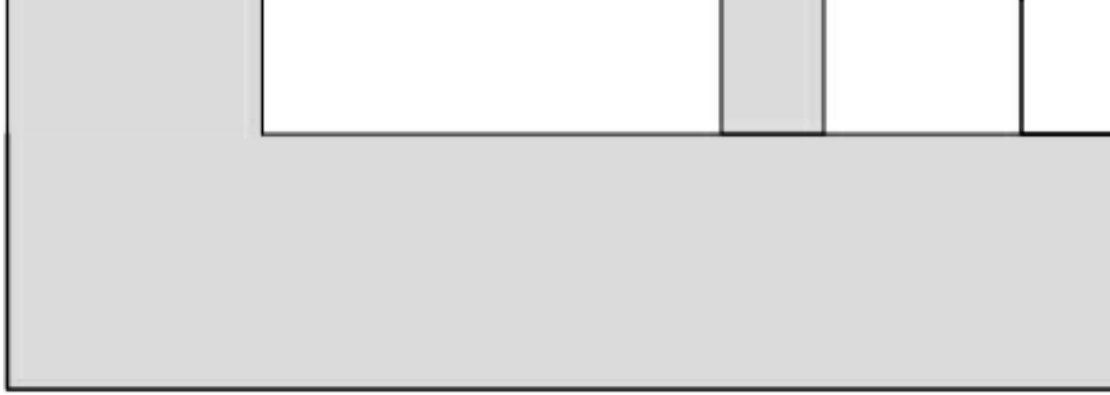

nice-loft.ru
callcenter@coldy.ru
Автомобильный пр.4
+7 (495) 153 67 85
Любая информация, представленная в предложении, носит исключительно информационныйхарактер и ни при каких условиях не является публичной офертой, определяемойположениями статьи 437 ГК РФ

N'ICE LOFT

# ЛОТ №2.2.4.9

4 этаж
Корпус 2

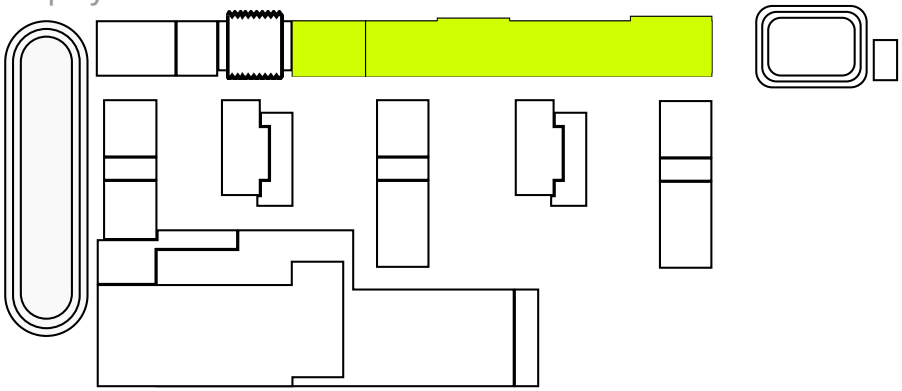

nice-loft.ru
callcenter@coldy.ru
Автомобильный пр.4
+7 (495) 153 67 85
Любая информация, представленная в предложении, носит исключительно информационныйхарактер и ни при каких условиях не является публичнойофертой, определяемойположениями статьи 437 ГК РФ