NICE LOFT

Лот №1.1.2.15

Этаж	2
Корпус	1
Площадь	26.4 м^2
Стоимость	**9 504 000 ₽** ~~12 672 000 ₽~~

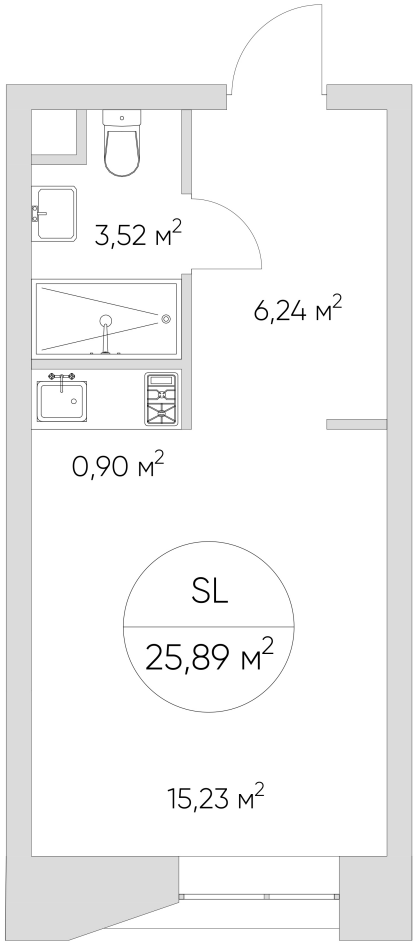

Цена действительна на 01.09.2025

nice-loft.ru
callcenter@coldy.ru
Автомобильный пр.4 +7 (495) 153 67 85

Любая информация, представленная в предложении, носит исключительно информационныйхарактер и ни при каких условиях не является публичной офертой, определяемойположениями статьи 437 ГК РФ

NICE LOFT

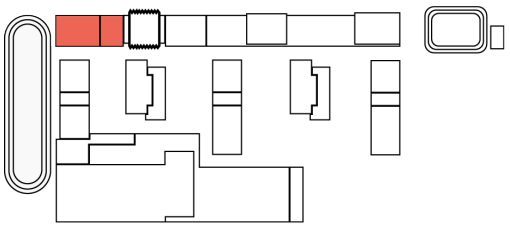

Лот №1.1.2.15

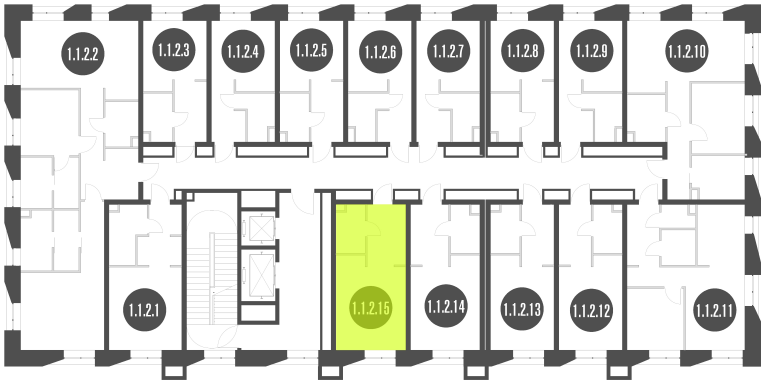

Этаж	2
Корпус	1
Площадь	26.4 м^2
Стоимость	**9 504 000 ₽** ~~12 672 000 ₽~~

Цена действительна на 01.09.2025

nice-loft.ru
callcenter@coldy.ru
Автомобильный пр.4 +7 (495) 153 67 85

Любая информация, представленная в предложении, носит исключительно информационныйхарактер и ни при каких условиях не является публичной офертой, определяемойположениями статьи 437 ГК РФ